SCI

SONDA DE INUNDACIÓN



Código	004SCI
EAN	8430892255615
Descripción de producto	El sensor SCI se utiliza en coordinación con los interruptores de nivel para prevenir el riesgo de inundación en almacenes, párquines, comercios, oficinas, garajes, etc. El control de nivel actuará típicamente sobre un sistema de bombeo para evacuar el agua o sobre un sistema de alarma para prevenir al responsable. Posibilidad de realizar circuitos serie/paralelo respetando el número máximo de 8 sensores. Características: Protección IP68, cable 3 m, protegido contra falsas señales, temperatura de trabajo de 0ºC a 70ºC, dimensiones 41,8x27x9,8 mm.

Datos logísticos

Código arancelario TARIC	90261089
Código ETIM	EC001447
Unidades embalaje	1
Peso bruto producto (kg)	0.085

Conexión

Instalación con HN12
Installation with HN12

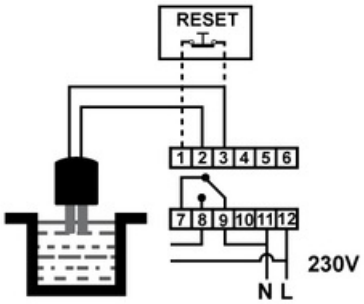

Instalación con HN1P
Installation with HN1P

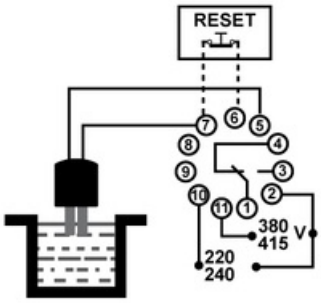

Dimensiones

