PST140-75DT

PROTECTOR TIPO II - 75VDC -40KA CON TELESEÑALIZACIÓN

Código	001PST140-75DT
EAN	8430892302517
Descripción de producto	Protector de sobretensiones transitorias de corriente continua para instalaciones fotovoltaicas aisladas, Tipo II para la protección de los reguladores y cargadores contra tensiones elevadas transitorias, tensión nominal continua 75 V DC, tensión máxima de régimen permanente 100V DC, tecnología Varistor, módulos enchufables y fácil reemplazo, indicador visual del estado del módulo y teleseñalización, corriente de descarga nominal 20kA, corriente de descarga máxima 40kA, corriente máxima de descarga total 80kA, nivel de protección Up 390V, 1 módulo de ancho y montaje en carril DIN.

Datos técnicos

Norma	IEC 61643-11

Conexión

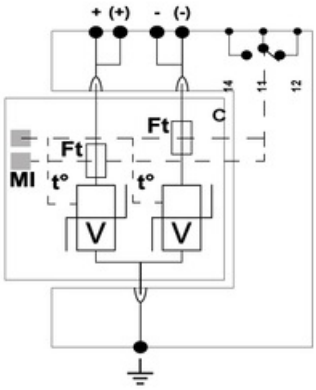

V: Red de varistores
Mi: Indicador de desconexión
Ft: Fusible térmico
t°: Sistema de desconexión térmica
C: Contacto para remoto
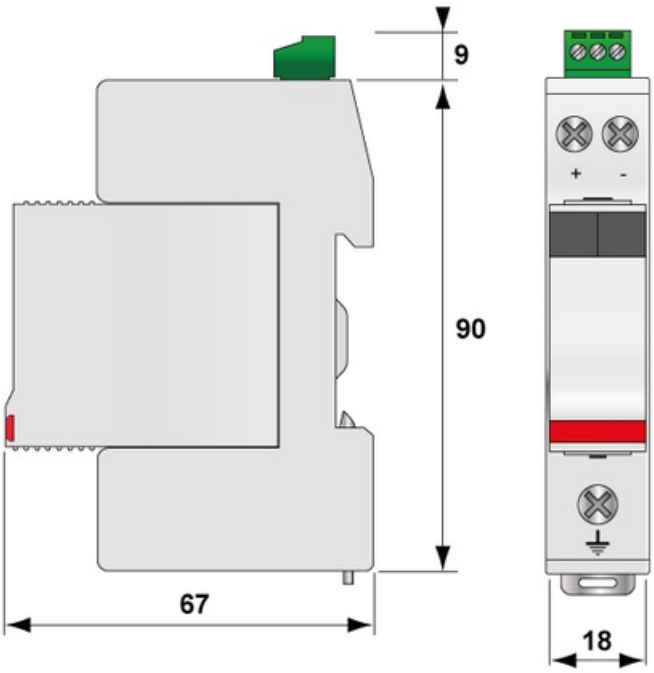
Dimensiones