# ABA521000

INTERRUPTOR 3P.16A.D0 BLOQUEO CANDADO ROJO/AMARILLO + AUXILIAR SIMULTANEO 12A

| | |
|---|---|
| **Código** | 009ABA521000 |
| **EAN** | 8430892155045 |
| **Descripción de producto** | Interruptor de levas con mando de seguridad bloqueable por candados. Mando rojo/carátula amarilla 64x64 para fijación panel. 3 polos 16A + contacto auxiliar simultaneo NA de 12A.Tamaño D0. Mando ergonómico de montaje rápido sin tornillos. Conexionado con bornes de jaula para cable 2,5-6 mm². Compatible con múltiples accesorios de la serie A5. |

## Datos logísticos

| | |
|---|---|
| **Código ETIM** | EC002611 |
| **Unidades embalaje** | 1 |
| **Alto embalaje (mm)** | 95 |
| **Ancho embalaje (mm)** | 68 |
| **Largo embalaje (mm)** | 68 |

## Datos técnicos

| | |
|---|---|
| **Polos** | 3 |
| **Intensidad de empleo (Ie)** | 16 A |
| **Intensidad térmica al aire (Ith)** | 20 A |
| **Sección de cable (AWG)** | 10 |
| **Hilo rígido** | 2,5 - 6 $mm^2$ |
| **Cable flexible** | 2,5 - 6 $mm^2$ |
| **Par de apriete** | 1,6 Nm |
| **Tornillos de conexión** | M4 |
| **Terminal** | |
| **Calibre máx. de fusible gG/aM** | 25/25 A (415 V)<br>25/25 A (500 V) |
| **Intensidad eficaz de cortocircuito (Icc)** | 6 kA (415 V)<br>6 kA (500 V) |
| **Tensión de aislamiento (V~)** | 690 |
| **Tensión de aislamiento (V...)** | 400 |
| **Cargas resistivas AC-21A** | 5,5 kW (3x230 V)<br>11 kW (3x415 V)<br>15 kW (3x500 V) |
| **Cargas mixtas AC-22A** | 4 kW (3x230 V)<br>7,5 kW (3x415 V)<br>11 kW (3x500 V) |
| **Carga de motores AC-23A** | 3 kW (3x230 V)<br>5,5 kW (3x415 V)<br>7,5 kW (3x500 V) |
| **UL 508 Manual motor controller** | 1,5 hp 1-fase (110-120 V)<br>2 hp 1-fase (220-240 V)<br>2 hp 3-fase (220-240 V)<br>2 hp 3-fase (380-415 V)<br>3 hp 3-fase (440-480 V)<br>5 hp 3-fase (550-600 V) |
| **Norma** | IEC 60947-3<br>UL 508 |
| **Tipo de mando** | Bloqueable candados |

## Conexión

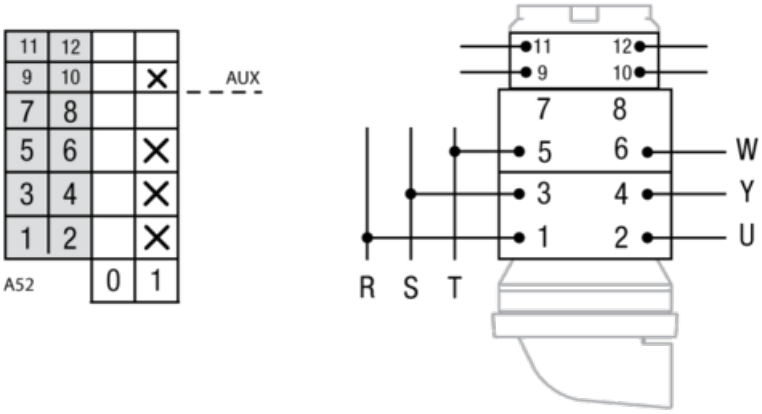

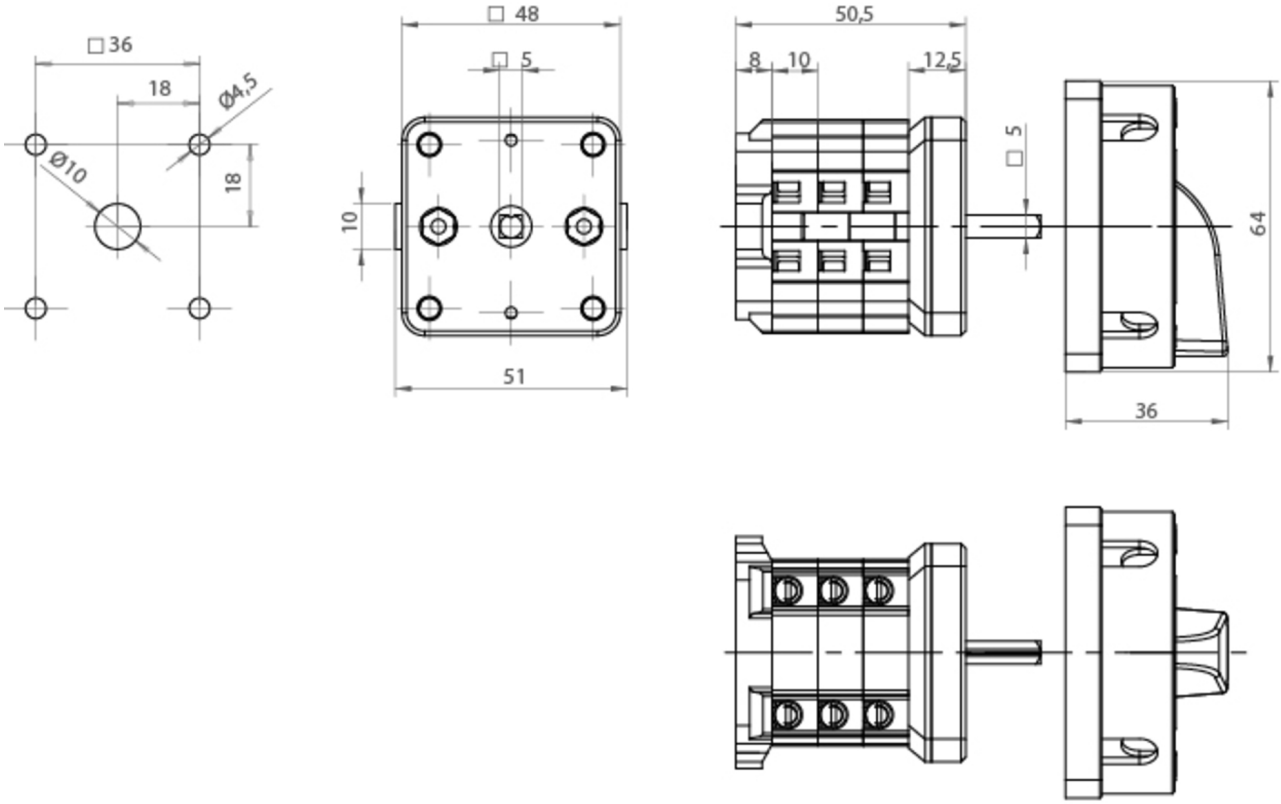
## Dimensiones