A-7630000

CONMUTADOR AMPERIMETRO 4CIRCUITOS DIRECTO 12A.D0

Código	009A-7630000
EAN	8430892106900
Descripción de producto	Conmutador de amperimetro 4 circuitos (directo o con transformador) , IP20 con carátula 0-R-S-T color gris 48x48 para fijación panel. 12A.Tamaño D0. Mando ergonómico de montaje rápido sin tornillos. Conexionado con bornes de jaula para cable 2,5-6 mm². Compatible con múltiples accesorios de la serie A5.

Datos logísticos

Código arancelario TARIC	85365080
Código ETIM	EC002611
Unidades embalaje	1
Alto embalaje (mm)	110
Ancho embalaje (mm)	50
Largo embalaje (mm)	50

Datos técnicos

Polos	NA/NA
Intensidad de empleo (Ie)	12A
Intensidad térmica al aire (Ith)	16 A
Sección de cable (AWG)	10
Hilo rígido	2,5 - 6 mm2
Cable flexible	2,5 - 6 mm2
Par de apriete	1,6 Nm
Tornillos de conexión	M4
Terminal	
Calibre máx. de fusible gG/aM	25/25 A (415 V) 25/25 A (500 V)
Intensidad eficaz de cortocircuito (Icc)	6 kA (415 V) 6 kA (500 V)
Tensión de aislamiento (V~)	690
Tensión de aislamiento (V...)	400
Cargas resistivas AC-21A	3 kW (3x230 V) 7,5 kW (3x415 V) 11 kW (3x500 V)
Cargas mixtas AC-22A	2,2 kW (3x230 V) 5,5 kW (3x415 V) 7,5 kW (3x500 V)
Carga de motores AC-23A	2,2 kW (3x230 V) 4 kW (3x415 V) 5,5 kW (3x500 V)
UL 508 Manual motor controller	1 hp 1-fase (110-120 V) 1,5 hp 1-fase (220-240 V) 1 hp 3-fase (220-240 V) 2 hp 3-fase (380-415 V) 3 hp 3-fase (440-480 V) 3 hp 3-fase (550-600 V)
Norma	IEC 60947-3 UL 508
Tipo de mando	Directo

Conexión

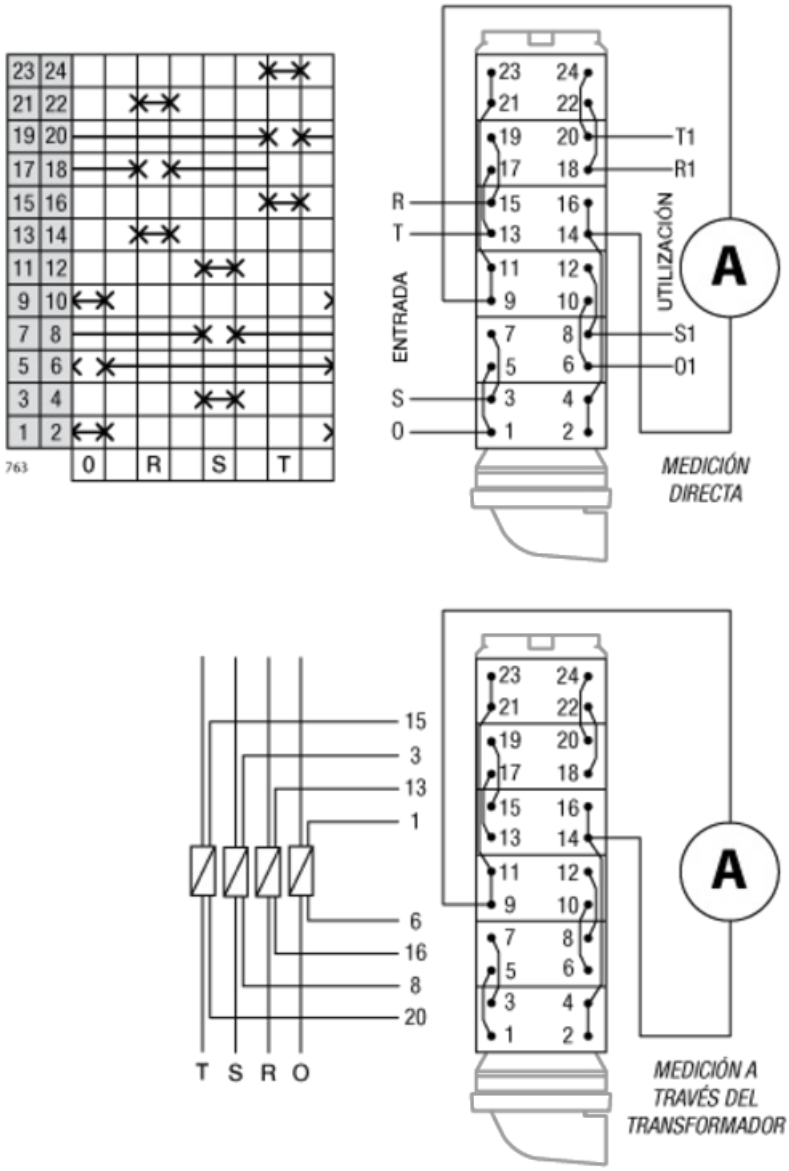
23 24
21 22
19 20
17 18
15 16
13 14
11 12
9 10
7 8
5 6
3 4
1 2
763
0 R S T
R
T
S
0
ENTRADA
T1
R1
S1
01
UTILIZACIÓN
A
MEDICIÓN DIRECTA
15
3
13
1
6
16
8
20
T S R O
A
MEDICIÓN A TRAVÉS DEL TRANSFORMADOR