A-6326100

CONMUTADOR 3P 4 POS.63A.D2

Código	009A-6326100
EAN	8430892105576
Descripción de producto	Conmutador de levas , IP20 con carátula 0-1-2-3-4 color gris 64x64 para fijación panel. 3 polo 63A.Tamaño D2. Mando ergonómico de montaje rápido sin tornillos. Conexionado con bornes de jaula para cable 16-50 mm². Compatible con múltiples accesorios de la serie A5.

Datos logísticos

Código arancelario TARIC	85365080
Código ETIM	EC002611
Unidades embalaje	1
Alto embalaje (mm)	210
Ancho embalaje (mm)	82
Largo embalaje (mm)	82

Datos técnicos

Polos	3
Intensidad de empleo (Ie)	63 A
Intensidad térmica al aire (Ith)	70 A
Sección de cable (AWG)	16 - 1
Cable flexible	16 - 50 mm2
Par de apriete	3,5 Nm
Tornillos de conexión	M8
Terminal	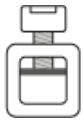
Calibre máx. de fusible gG/aM	63/63 A (415 V) 63/63 A (500 V)
Intensidad eficaz de cortocircuito (Icc)	8 kA (415 V) 8 kA (500 V)
Tensión de aislamiento (V~)	690
Tensión de aislamiento (V...)	600
Cargas resistivas AC-21A	22 kW (3x230 V) 45 kW (3x415 V) 45 kW (3x500 V)
Cargas mixtas AC-22A	18,5 kW (3x230 V) 37 kW (3x415 V) 45 kW (3x500 V)
Carga de motores AC-23A	18,5 kW (3x230 V) 30 kW (3x415 V) 37 kW (3x500 V)
UL 508 Manual motor controller	5 hp 1-fase (110-120 V) 10 hp 1-fase (220-240 V) 15 hp 3-fase (220-240 V) 25 hp 3-fase (380-415 V) 30 hp 3-fase (440-480 V) 32 hp 3-fase (550-600 V)
Norma	IEC 60947-3 UL 508
Tipo de mando	Directo

Conexión

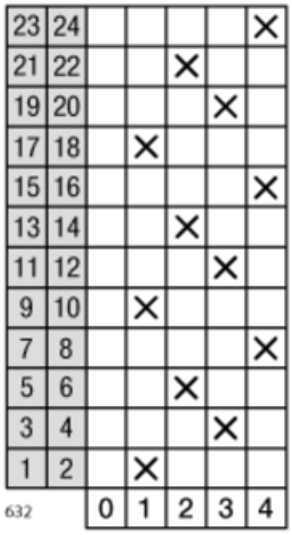
23 24 X
21 22 X
19 20 X
17 18 X
15 16 X
13 14 X
11 12 X
9 10 X
7 8 X
5 6 X
3 4 X
1 2 X
632
0 1 2 3 4

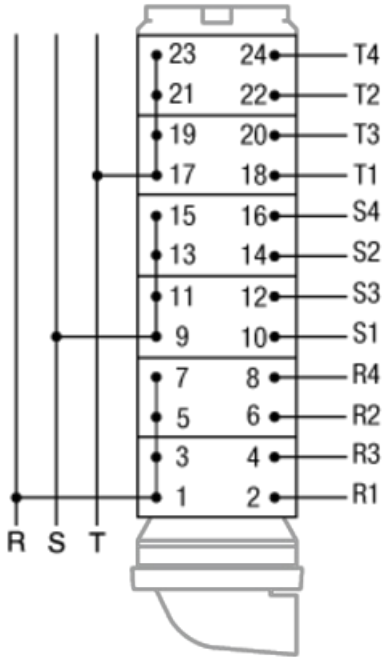
23 24 T4
21 22 T2
19 20 T3
17 18 T1
15 16 S4
13 14 S2
11 12 S3
9 10 S1
7 8 R4
5 6 R2
3 4 R3
1 2 R1
R S T