A-6321000

CONMUTADOR 3P 4 POS.16A.D0

Código	009A-6321000
EAN	8430892105514
Descripción de producto	Conmutador de levas , IP20 con carátula 0-1-2-3-4 color gris 48x48 para fijación panel. 3 polos 16A.Tamaño D0. Mando ergonómico de montaje rápido sin tornillos. Conexionado con bornes de jaula para cable 2,5-6 mm². Compatible con múltiples accesorios de la serie A5.

Datos logísticos

Código arancelario TARIC	85365080
Código ETIM	EC002611
Unidades embalaje	1
Alto embalaje (mm)	62
Ancho embalaje (mm)	50
Largo embalaje (mm)	130

Datos técnicos

Polos	3
Intensidad de empleo (Ie)	16 A
Intensidad térmica al aire (Ith)	20 A
Sección de cable (AWG)	10
Hilo rígido	2,5 - 6 mm^2
Cable flexible	2,5 - 6 mm^2
Par de apriete	1,6 Nm
Tornillos de conexión	M4
Terminal	
Calibre máx. de fusible gG/aM	25/25 A (415 V) 25/25 A (500 V)
Intensidad eficaz de cortocircuito (Icc)	6 kA (415 V) 6 kA (500 V)
Tensión de aislamiento (V~)	690
Tensión de aislamiento (V...)	400
Cargas resistivas AC-21A	5,5 kW (3x230 V) 11 kW (3x415 V) 15 kW (3x500 V)
Cargas mixtas AC-22A	4 kW (3x230 V) 7,5 kW (3x415 V) 11 kW (3x500 V)
Carga de motores AC-23A	3 kW (3x230 V) 5,5 kW (3x415 V) 7,5 kW (3x500 V)
UL 508 Manual motor controller	1,5 hp 1-fase (110-120 V) 2 hp 1-fase (220-240 V) 2 hp 3-fase (220-240 V) 2 hp 3-fase (380-415 V) 3 hp 3-fase (440-480 V) 5 hp 3-fase (550-600 V)
Norma	IEC 60947-3 UL 508
Tipo de mando	Directo

Conexión

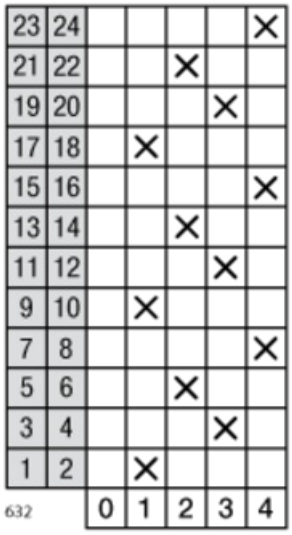
23 24 X
21 22 X
19 20 X
17 18 X
15 16 X
13 14 X
11 12 X
9 10 X
7 8 X
5 6 X
3 4 X
1 2 X
632
0 1 2 3 4

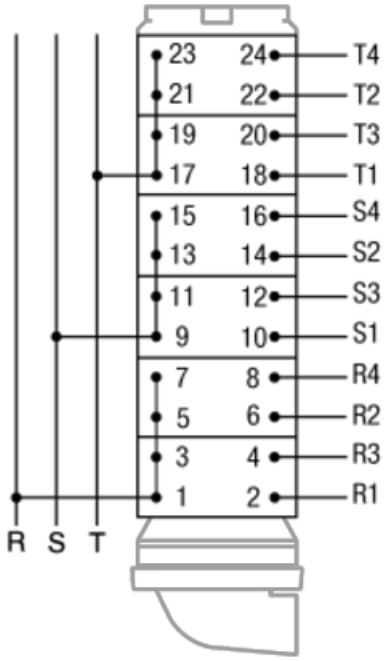
23 24 T4
21 22 T2
19 20 T3
17 18 T1
15 16 S4
13 14 S2
11 12 S3
9 10 S1
7 8 R4
5 6 R2
3 4 R3
1 2 R1
R S T