A-6313100

CONMUTADOR 3P 3 POS.32A.D1

Código	009A-6313100
EAN	8430892105460
Descripción de producto	Conmutador de levas , IP20 con carátula 0-1-2-3 color gris 64x64 para fijación panel. 3 polo 32A.Tamaño D1. Mando ergonómico de montaje rápido sin tornillos. Conexionado con bornes de jaula para cable 6-16 mm². Compatible con múltiples accesorios de la serie A5.

Datos logísticos

Código arancelario TARIC	85365080
Código ETIM	EC002611
Unidades embalaje	1
Alto embalaje (mm)	123
Ancho embalaje (mm)	68
Largo embalaje (mm)	68

Datos técnicos

Polos	3
Intensidad de empleo (Ie)	32 A
Intensidad térmica al aire (Ith)	40 A
Sección de cable (AWG)	6
Hilo rígido	6 - 25 mm2
Cable flexible	6 - 16 mm2
Par de apriete	2 Nm
Tornillos de conexión	M5
Terminal	
Calibre máx. de fusible gG/aM	40/32 A (415 V) 40/32 A (500 V)
Intensidad eficaz de cortocircuito (Icc)	6 kA (415 V) 6 kA (500 V)
Tensión de aislamiento (V~)	690
Tensión de aislamiento (V...)	600
Cargas resistivas AC-21A	11 kW (3x230 V) 18,5 kW (3x415 V) 22 kW (3x500 V)
Cargas mixtas AC-22A	7,5 kW (3x230 V) 15 kW (3x415 V) 18,5 kW (3x500 V)
Carga de motores AC-23A	5,5 kW (3x230 V) 11 kW (3x415 V) 15 kW (3x500 V)
UL 508 Manual motor controller	2 hp 1-fase (110-120 V) 3 hp 1-fase (220-240 V) 7,5 hp 3-fase (220-240 V) 10 hp 3-fase (380-415 V) 10 hp 3-fase (440-480 V) 15 hp 3-fase (550-600 V)
Norma	IEC 60947-3 UL 508
Tipo de mando	Directo

Conexión

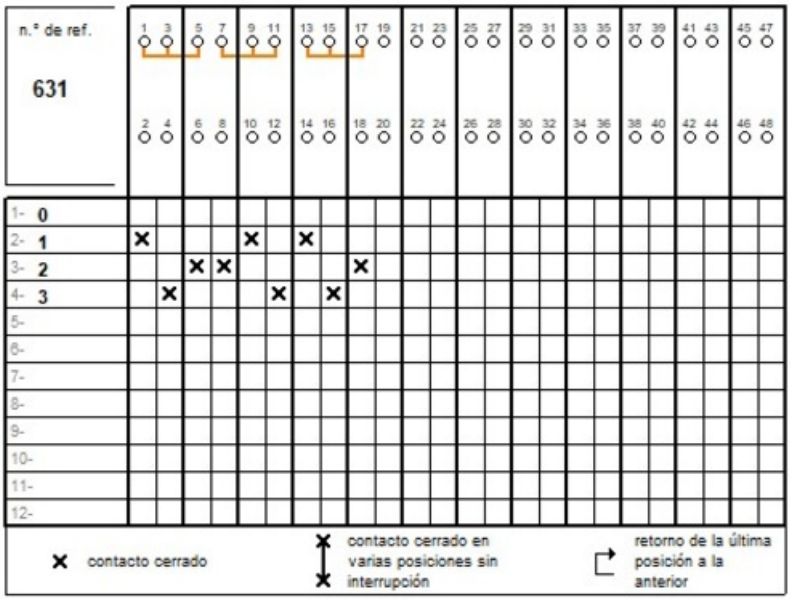
n.º de ref.
631
1 3 5 7 9 11 13 15 17 19 21 23 25 27 29 31 33 35 37 39 41 43 45 47
2 4 6 8 10 12 14 16 18 20 22 24 26 28 30 32 34 36 38 40 42 44 46 48
1- 0
2- 1
3- 2
4- 3
5-
6-
7-
8-
9-
10-
11-
12-
contacto cerrado
contacto cerrado en varias posiciones sin interrupción
retorno de la última posición a la anterior

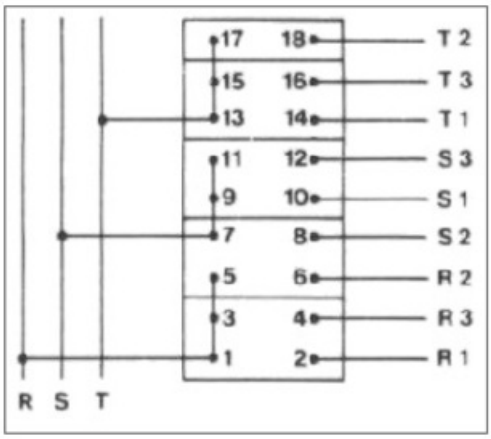
17 18 T 2
15 16 T 3
13 14 T 1
11 12 S 3
9 10 S 1
7 8 S 2
5 6 R 2
3 4 R 3
1 2 R 1
R S T