A-6310000

CONMUTADOR 3P 3 POS.12A.D0

Código	009A-6310000
EAN	8430892105415
Descripción de producto	Conmutador de levas , IP20 con carátula 0-1-2-3 color gris 48x48 para fijación panel. 3 polos 12A.Tamaño D0. Mando ergonómico de montaje rápido sin tornillos. Conexionado con bornes de jaula para cable 2,5-6 mm². Compatible con múltiples accesorios de la serie A5.

Datos logísticos

Código arancelario TARIC	85365080
Código ETIM	EC002611
Unidades embalaje	1
Peso bruto producto (kg)	0.17
Alto embalaje (mm)	110
Ancho embalaje (mm)	50
Largo embalaje (mm)	50

Datos técnicos

Polos	3
Intensidad de empleo (Ie)	12A
Intensidad térmica al aire (Ith)	16 A
Sección de cable (AWG)	10
Hilo rígido	2,5 - 6 mm2
Cable flexible	2,5 - 6 mm2
Par de apriete	1,6 Nm
Tornillos de conexión	M4
Terminal	
Calibre máx. de fusible gG/aM	25/25 A (415 V) 25/25 A (500 V)
Intensidad eficaz de cortocircuito (Icc)	6 kA (415 V) 6 kA (500 V)
Tensión de aislamiento (V~)	690
Tensión de aislamiento (V...)	400
Cargas resistivas AC-21A	3 kW (3x230 V) 7,5 kW (3x415 V) 11 kW (3x500 V)
Cargas mixtas AC-22A	2,2 kW (3x230 V) 5,5 kW (3x415 V) 7,5 kW (3x500 V)
Carga de motores AC-23A	2,2 kW (3x230 V) 4 kW (3x415 V) 5,5 kW (3x500 V)
UL 508 Manual motor controller	1 hp 1-fase (110-120 V) 1,5 hp 1-fase (220-240 V) 1 hp 3-fase (220-240 V) 2 hp 3-fase (380-415 V) 3 hp 3-fase (440-480 V) 3 hp 3-fase (550-600 V)
Norma	IEC 60947-3 UL 508
Tipo de mando	Directo

Conexión

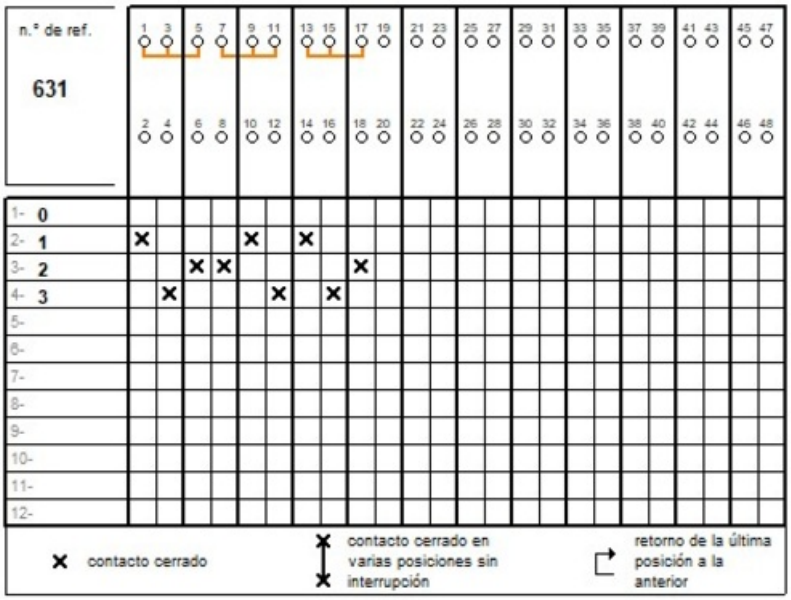
n.º de ref.
631
1 3 5 7 9 11 13 15 17 19 21 23 25 27 29 31 33 35 37 39 41 43 45 47
2 4 6 8 10 12 14 16 18 20 22 24 26 28 30 32 34 36 38 40 42 44 46 48
1- 0
2- 1
3- 2
4- 3
5-
6-
7-
8-
9-
10-
11-
12-
contacto cerrado
contacto cerrado en varias posiciones sin interrupción
retorno de la última posición a la anterior

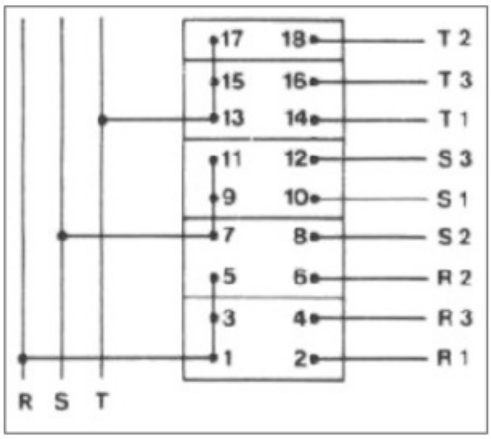
17 18 T 2
15 16 T 3
13 14 T 1
11 12 S 3
9 10 S 1
7 8 S 2
5 6 R 2
3 4 R 3
1 2 R 1
R S T

Dimensiones

