A-6014100

CONMUTADOR SIN 0 3P 4 POS.40A.D1

Código	009A-6014100
EAN	8430892104128
Descripción de producto	Conmutador de levas , IP20 con carátula 1-2-3-4 color gris 64x64 para fijación panel. 3 polo 40A.Tamaño D1. Mando ergonómico de montaje rápido sin tornillos. Conexionado con bornes de jaula para cable 6-16 mm². Compatible con múltiples accesorios de la serie A5.

Datos logísticos

Código arancelario TARIC	85365080
Código ETIM	EC002611
Unidades embalaje	1
Alto embalaje (mm)	155
Ancho embalaje (mm)	70
Largo embalaje (mm)	70

Datos técnicos

Polos	3
Intensidad de empleo (Ie)	40 A
Intensidad térmica al aire (Ith)	40 A
Sección de cable (AWG)	6
Hilo rígido	6 - 25 mm2
Cable flexible	6 - 16 mm2
Par de apriete	2 Nm
Tornillos de conexión	M5
Terminal	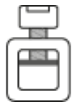
Calibre máx. de fusible gG/aM	40/32 A (415 V) 40/32 A (500 V)
Intensidad eficaz de cortocircuito (Icc)	6 kA (415 V) 6 kA (500 V)
Tensión de aislamiento (V~)	690
Tensión de aislamiento (V...)	600
Cargas resistivas AC-21A	15 kW (3x230 V) 22 kW (3x415 V) 30 kW (3x500 V)
Cargas mixtas AC-22A	11 kW (3x230 V) 22 kW (3x415 V) 22 kW (3x500 V)
Carga de motores AC-23A	11 kW (3x230 V) 18,5 kW (3x415 V) 22 kW (3x500 V)
UL 508 Manual motor controller	2 hp 1-fase (110-120 V) 5 hp 1-fase (220-240 V) 7,5 hp 3-fase (220-240 V) 10 hp 3-fase (380-415 V) 15 hp 3-fase (440-480 V) 20 hp 3-fase (550-600 V)
Norma	IEC 60947-3 UL 508
Tipo de mando	Directo

Conexión


23 24
21 22
19 20
17 18
15 16
13 14
11 12
9 10
7 8
5 6
3 4
1 2
1 2 3 4
601

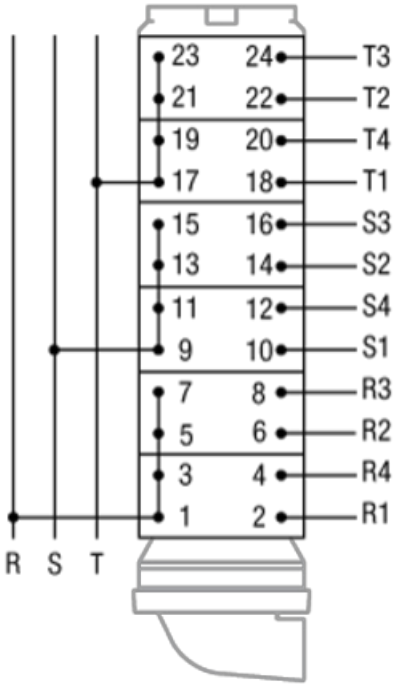
23 24 T3
21 22 T2
19 20 T4
17 18 T1
15 16 S3
13 14 S2
11 12 S4
9 10 S1
7 8 R3
5 6 R2
3 4 R4
1 2 R1
R S T