HN22-24AC

HIDRONIVEL POZO Y DEPOSITO 24V AC



Código	004HN22-24AC
EAN	8430892132220
Descripción de producto	Interruptor de nivel doble para pozo y depósito. Alimentación 24 V AC. Montaje sobre perfil DIN o sobre panel. Ancho 2 módulos (35 mm). Consumo 2 VA. Poder de corte contactos salida 8 A/250 V AC cosφ=1. Sensibilidad ajustable.

Diagramas

Diagrama eléctrico

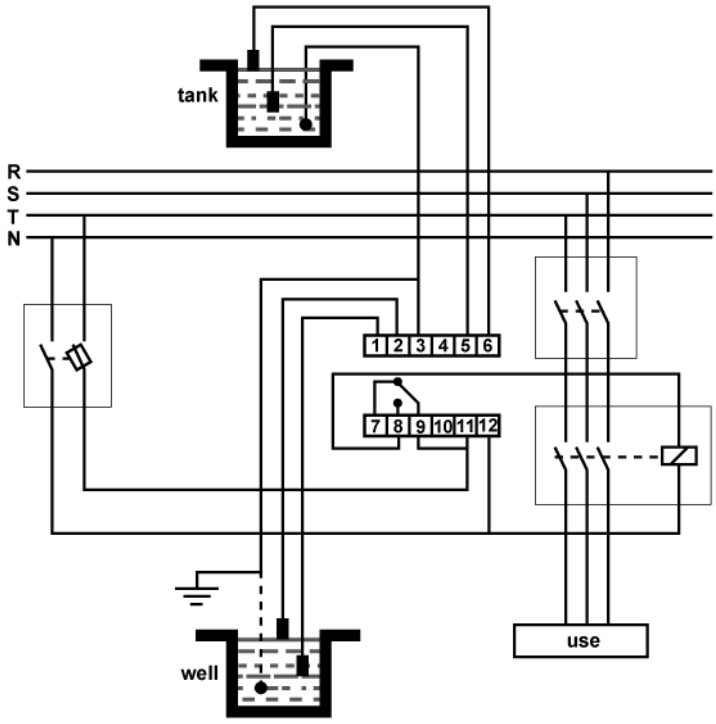

Datos logísticos

Código arancelario TARIC	85364190
Código ETIM	EC001447
Unidades embalaje	1
Peso bruto producto (kg)	0.17
Alto embalaje (mm)	40
Ancho embalaje (mm)	65
Largo embalaje (mm)	100

Datos técnicos

Norma	IEC 60255-27 IEC 6100-6-3

Conexión

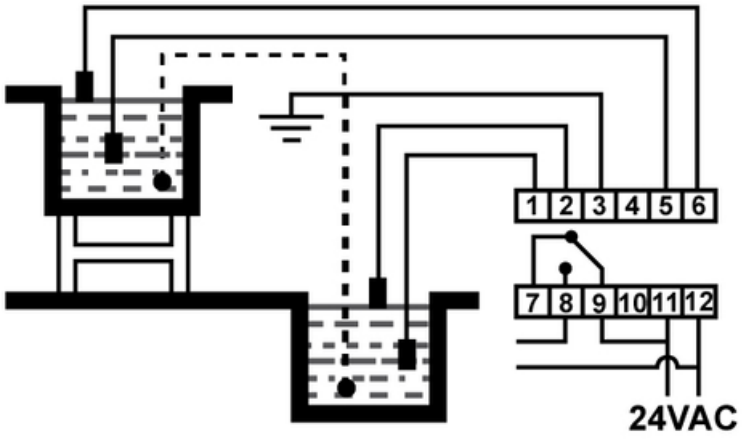

Dimensiones

