HN12-12DC

HIDRONIVEL POZO O DEPOSITO 12V DC



Código	004HN12-12DC
EAN	8430892152303
Descripción de producto	Interruptor de nivel simple para pozo o depósito. Alimentación 12 V DC. Montaje sobre perfil DIN o sobre panel. Ancho 2 módulos (35 mm). Consumo 2 VA. Poder de corte contactos salida 8 A/250 V AC cosφ=1. Sensibilidad ajustable.

Diagramas

Diagrama eléctrico

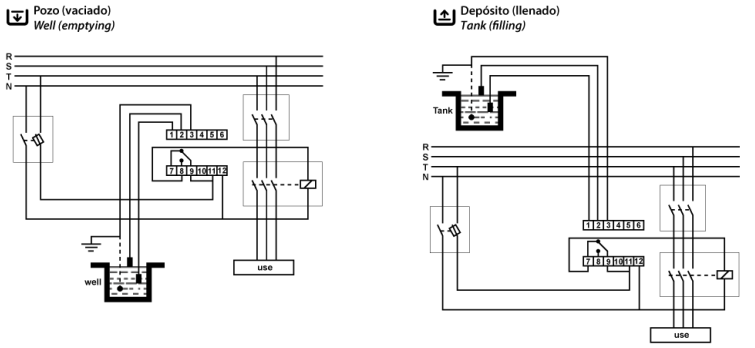

Datos logísticos

Código arancelario TARIC	85364190
Código ETIM	EC001447
Unidades embalaje	1
Peso bruto producto (kg)	0.1
Alto embalaje (mm)	40
Ancho embalaje (mm)	65
Largo embalaje (mm)	100

Datos técnicos

Norma	IEC 60255-27 IEC 6100-6-3

Conexión

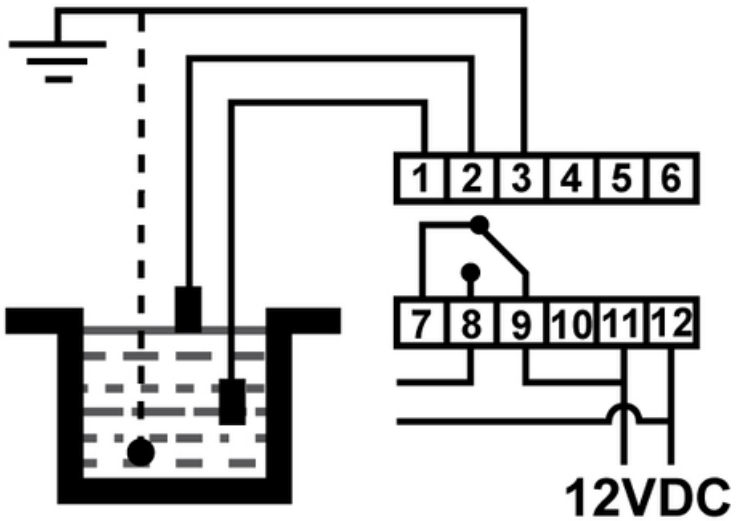

Dimensiones

