# AR02A

RELÉ DE ALTERNANCIA TEMPORIZADO CON ALARMA




| | |
|---|---|
| **Código** | 004AR02A |
| **EAN** | 8430892302463 |
| **Descripción de producto** | Relé de alternancia AR02A para 2 bombas. Conmuta alternativamente dos salidas (grupos de bombas, compresores, etc) a cada impulso de señal externa (P1), tensión de alimentación 230V AC, en caso de avería de una bomba arranque automático de la otra y activación del relé de alarma, paro del sistema en el caso de avería de ambas bombas,montaje sobre carril DIN. Ancho 2 módulos (35 mm). Consumo 2 VA. Poder de corte contactos salida 8 A/250 V AC cosφ=1. LEDs indicadores del estado de los relés. Tiempo mínimo de conmutación 0,5 s. |

## Diagramas

**Diagrama eléctrico**

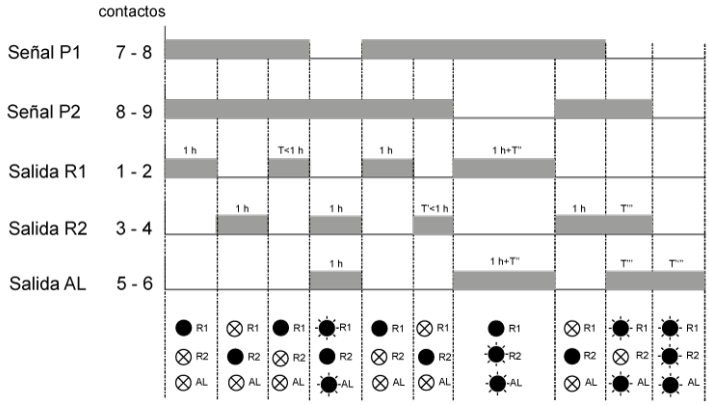


**Diagrama de funcionamiento**

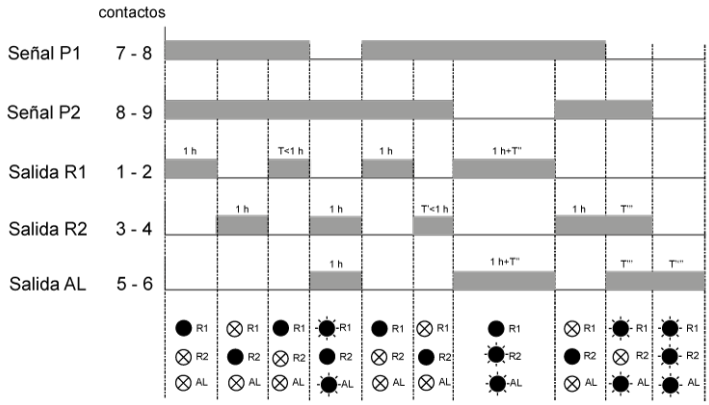


## Datos logísticos

| | |
|---|---|
| **Código ETIM** | EC000188 |

## Datos técnicos

| | |
|---|---|
| **Norma** | IEC 60255-27<br>IEC 6100-6-3 |

## Conexión

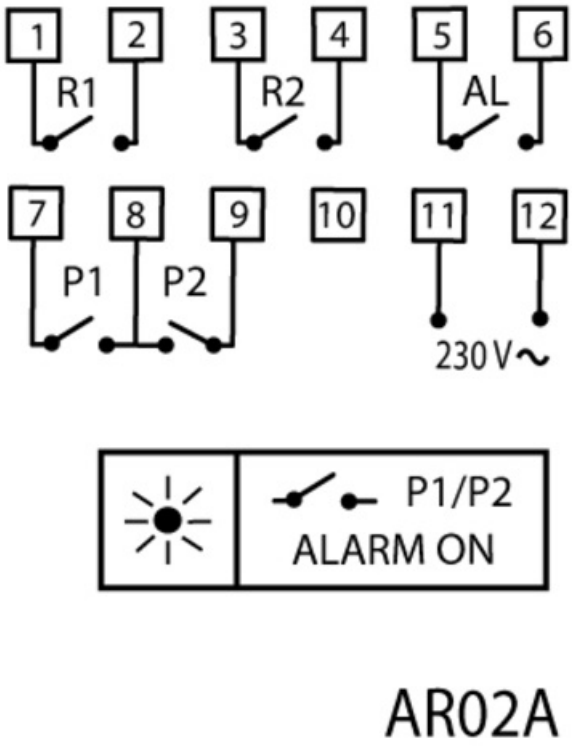


## Dimensiones

