LCA426107

CONMUTADOR LD I - I+II - II 3P 63A +CA EN CAJA METALICA

Código	009LCA426107
EAN	8430892353946
Descripción de producto	Conmutador LD de 3 polos 63A + contacto auxiliar con solapamiento de contactos. Fijación sobre carril DIN. Mando frontal directo con corte plenamente visible. Conexionado frontal con los puentes integrados en el interior del aparato. Posición del mando reversible izquierda/derecha. Medidas 250x300x200. Conexionado por bornes de jaula 16-35 mm2. Accesoriable con múltiples mandos, bloqueos y ejes prolongados.

Datos logísticos

Código arancelario TARIC	85365080
Código Etim	EC000216
Unidades embalaje	1
Alto embalaje (mm)	150
Ancho embalaje (mm)	170
Largo embalaje (mm)	205

Datos técnicos

Polos	3
Auxiliar	1NO
Intensidad de empleo (Ie)	63 A
Intensidad térmica al aire (Ith)	70 A
Sección de cable (AWG)	16 - 1
Cable flexible	16 - 50 mm2
Par de apriete	3,5 Nm
Tornillos de conexión	M8
Terminal	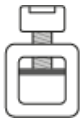
Calibre máx. de fusible gG/aM	63/63 A (415 V) 63/63 A (500 V)
Intensidad eficaz de cortocircuito (Icc)	8 kA (415 V) 8 kA (500 V)
Tensión de aislamiento (V~)	690
Tensión de aislamiento (V...)	600
Cargas resistivas AC-21A	22 kW (3x230 V) 45 kW (3x415 V) 45 kW (3x500 V)
Cargas mixtas AC-22A	18,5 kW (3x230 V) 37 kW (3x415 V) 45 kW (3x500 V)
Carga de motores AC-23A	18,5 kW (3x230 V) 30 kW (3x415 V) 37 kW (3x500 V)
Norma	IEC 60947-3
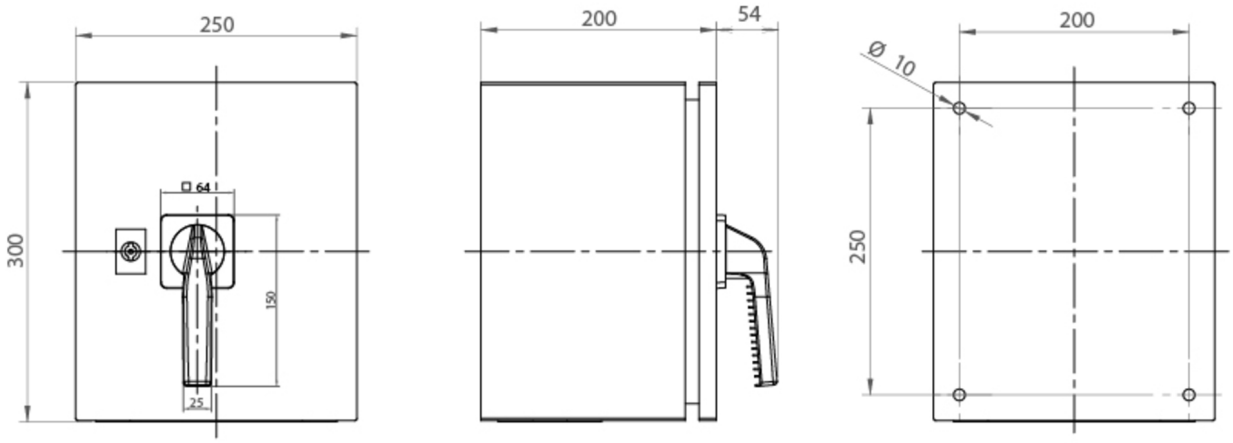
Dimensiones