ACVM32C

CAJA MODULAR PROTECCION RECARGA VE 1P+N 32A CON PROTECTOR SOBRETENSION PERMANENTE Y TRANSITORIA

Código	030ACVM32C
EAN	8430892352628

Descripción de producto	Incluye los siguientes elementos de protección y seguridad:
	• **Interruptor automático combinado**
	  ◦ 1P+N, 32A, curva C
	  ◦ Poder de corte: 6 kA
	  ◦ Norma: UNE-EN 60898-1
	  ◦ Corriente nominal de descarga (In): 15 kA
	  ◦ Protección frente a sobretensiones permanentes y transitorias
	  ◦ Protección contra sobretensiones Clase II
	  ◦ Garantiza una instalación segura
	• **Interruptor diferencial**
	  ◦ Bipolar, tipo A
	  ◦ Sensibilidad: 30 mA
	  ◦ Compatible con corrientes alternas y componentes de continua
	  ◦ Protegido contra disparos intempestivos (hasta 0,25 kA)
	  ◦ Norma: UNE-EN 61008-1
	• **Caja envolvente**
	  ◦ Material: ABS+PC de doble aislamiento (Clase II)
	  ◦ Resistencia a impactos: IK08
	  ◦ Apta para uso exterior
	  ◦ Con llave de seguridad
	  ◦ Dimensiones: 231 x 238 x 118 mm

Datos técnicos cajas combinadoras

Interruptor automático	32 A
Curva	C
Poder de corte EN 60898-1	6 kA
Diferencial tipo	A
Tipo de Caja	AC
Salida AC inversor	1P+N
Tensión	230 V AC
Protección sobretensiones	Class II
Tipo diferencial	30mA
Intensidad Entradas	32 A
Protección sobretensiones (código)	-P5
Protección sobretensiones (tipo)	II
Corriente de descarga nominal (In)	15 kA
Corriente de descarga máx. (Imax)	15 kA
Nivel de protección a In (Up)	1.5 kV
Protección IP	IP65 - IEC 60529
Protección a los golpes IK	IK08 - IEC 62262
Normas	IEC EN 6143-1/2

Diagramas

Diagrama eléctrico

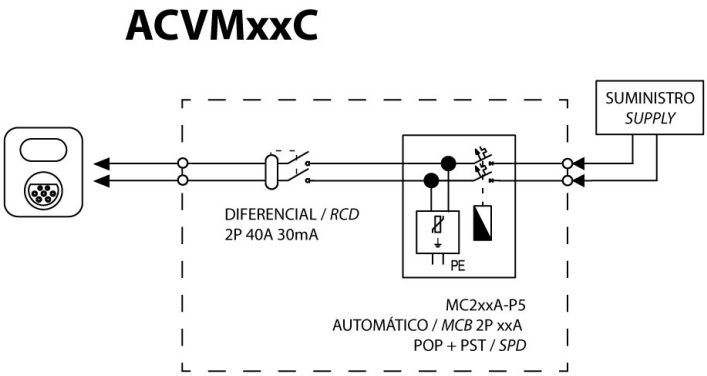

Dimensiones

Alto producto	231 mm
Ancho producto	238 mm
Largo producto	118 mm

Datos logísticos

Código arancelario TARIC	85371098

Conexión

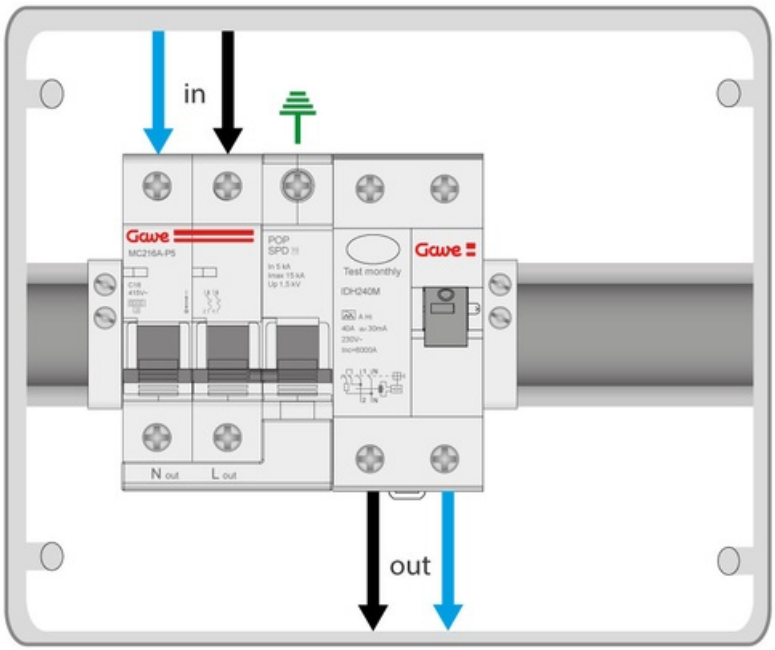
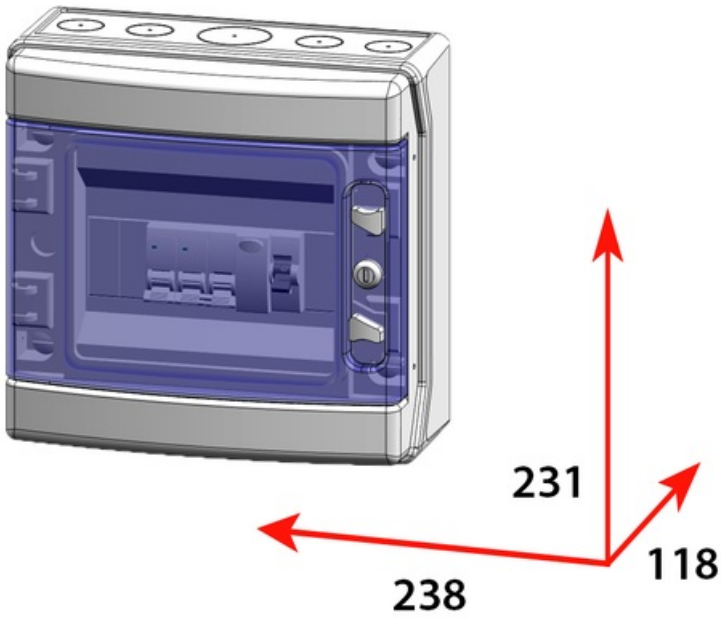
Dimensiones