STM310NSP15S/2

CAJA PROTECCIÓN 1000VDC 2 MPPT (3 STRING X MPPT) FUS 15A + PST-II (6 ENT./6 SAL.) SALIDAS INDIVIDUALES

Código	029STM310NSP15S/2
EAN	8430892303194
Descripción de producto	Caja de protección PV modular para 2MPPT, 3 strings independientes x mppt (6 entradas, 6 salidas) base y fusible 15A gPV + protectores sobretensión clase II tensión máxima de 1000Vdc, para realizar instalaciones con toda seguridad. Caja en policarbonato de doble aislamiento clase II apto para uso exterior con una elevada resistencia a los golpes (IK08). Dimensiones de 436x310x148mm.

Datos técnicos cajas combinadoras

Tensión	1000 V DC
Protección sobretensiones	Tipo II
Nº de strings por seguidor	3
Número de seguidores MPPT	2
Intensidad fusible	15
Protección sobretensiones (código)	2 x PST31PV
Protección sobretensiones (tipo)	II
Tensión de régimen perm. máx. (Ucpv)	1060 VDC
Corriente de descarga nominal (In)	20 kA
Corriente de descarga máx. (Imax)	40 kA
Nivel de protección a In (Up)	3,6 kV
Protección IP	IP65 - IEC 60529
Protección a los golpes IK	IK08 - IEC 62262
Normas	IEC EN 6143-1/2
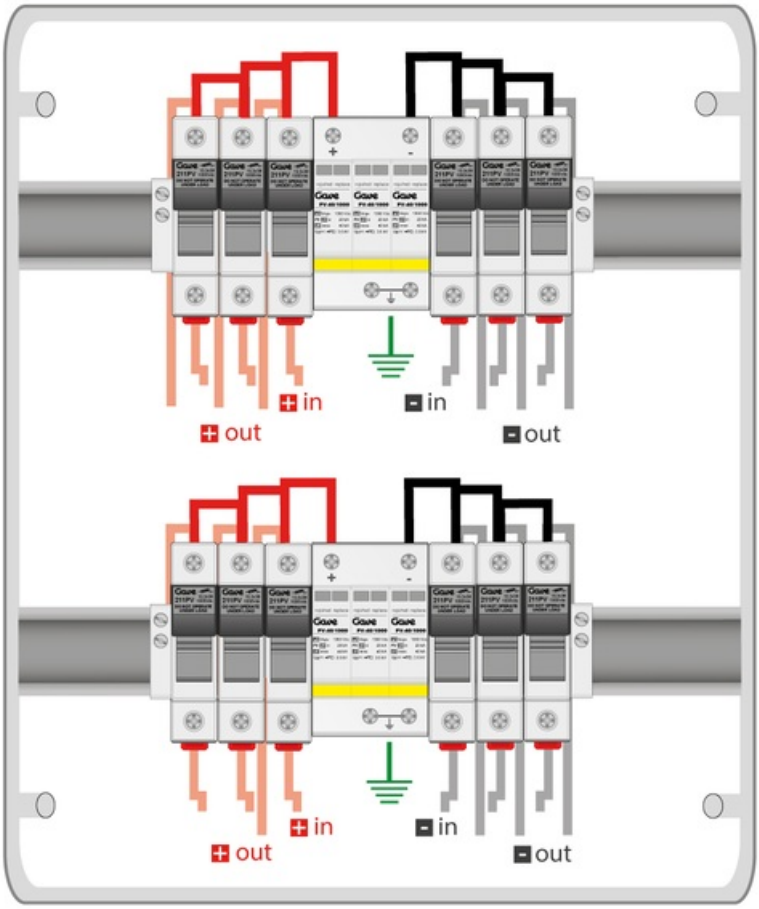
Conexión