STM110MCP15/4

CAJA PROTECCIÓN 1000VDC 4 MPPT (1 STRING X MPPT) FUS 15A + PST-II (4 ENT./4 SAL.) MC4

Código	029STM110MCP15/4
EAN	8430892303378
Descripción de producto	Caja de protección PV modular para 4MPPT, 1string x mppt (4 entradas, 4 salidas) MC4x base y fusible 15A gPV + protector sobretensión clase II tensión máxima de 1000Vdc, para realizar instalaciones con toda seguridad. Suministrado con MC4 para cada string, con los conectores aéreos para evitar problemas de incompatibilidades según la IEC TR 63225. Caja en policarbonato de doble aislamiento clase II apto para uso exterior con una elevada resistencia a los golpes (IK08). Dimensiones de 436x418x148mm.

Datos técnicos cajas combinadoras

Tensión	1000 V DC
Protección sobretensiones	Tipo II
Nº de strings por seguidor	1
Número de seguidores MPPT	4
Intensidad fusible	15
Protección sobretensiones (código)	4 x PST31PV
Protección sobretensiones (tipo)	II
Tensión de régimen perm. máx. (Ucpv)	1060 VDC
Corriente de descarga nominal (In)	20 kA
Corriente de descarga máx. (Imax)	40 kA
Nivel de protección a In (Up)	3,6 kV
Protección IP	IP65 - IEC 60529
Protección a los golpes IK	IK08 - IEC 62262
Normas	IEC EN 6143-1/2
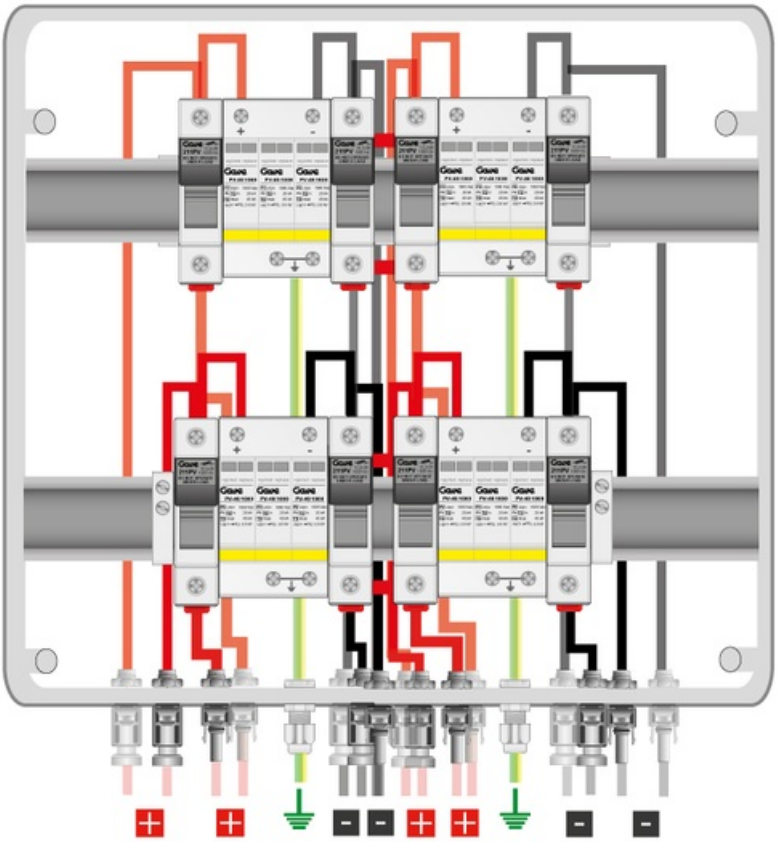
Conexión