BW02C

INTERRUPTOR BOYA AGUAS POTABLES 2 MTS.CABLE

Código	004BW02C
EAN	8430892242776
Descripción de producto	Interruptor de nivel flotador para aguas potables con 2 metros de cable-contrapeso. Cable especial con certificación WRAS (Water Regulations Advisory Scheme), apto para su uso en aplicaciones potables. Alimentación 230 V AC. Contacto con microinterruptor conmutador. Doble aislamiento, rellenado interior de la boya. Presión de trabajo máx. 10 bar (100 m). Temperatura de trabajo 0 ºC a 55 ºC. Ángulo diferencial 30 º.

Datos logísticos

Código arancelario TARIC	90261089
Código ETIM	EC011178
Unidades embalaje	1
Peso bruto producto (kg)	0.65
Alto embalaje (mm)	125
Ancho embalaje (mm)	120
Largo embalaje (mm)	220

Datos técnicos

Norma	IEC 60255-27 IEC 6100-6-3
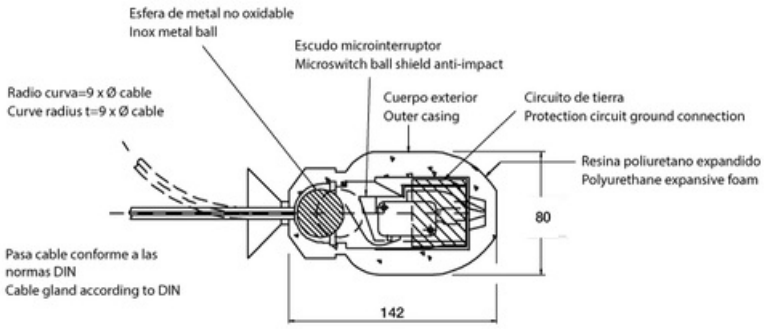
Dimensiones