BRA10C

BOYA RESIDUALES CONT.CONMUTADOR ALTA RUPT.10 MTS.CABLE



Código	004BRA10C
EAN	8430892279284
Descripción de producto	Interruptor de nivel flotador para aguas residuales con 10 metros de cable. Alta capacidad de ruptura 10 A resistivo/4 inductivo - tensión 250 V AC. Contacto con microinterruptor conmutador. Triple aislamiento, rellenado interior de la boya. Presión de trabajo máx. 10 bar (100 m). Temperatura máx. de trabajo 55 ºC. Ángulo diferencial 15 º. Cable de policroropreno H05RN-F, caracterizado por su elevada resistencia a la tracción y elongación.

Datos logísticos

Código arancelario TARIC	90261089
Código ETIM	EC011178
Unidades embalaje	1
Peso bruto producto (kg)	1.845
Alto embalaje (mm)	105
Ancho embalaje (mm)	225
Largo embalaje (mm)	225

Datos técnicos

Norma	IEC 60255-27 IEC 6100-6-3

Conexión

Llenado / *Filling*

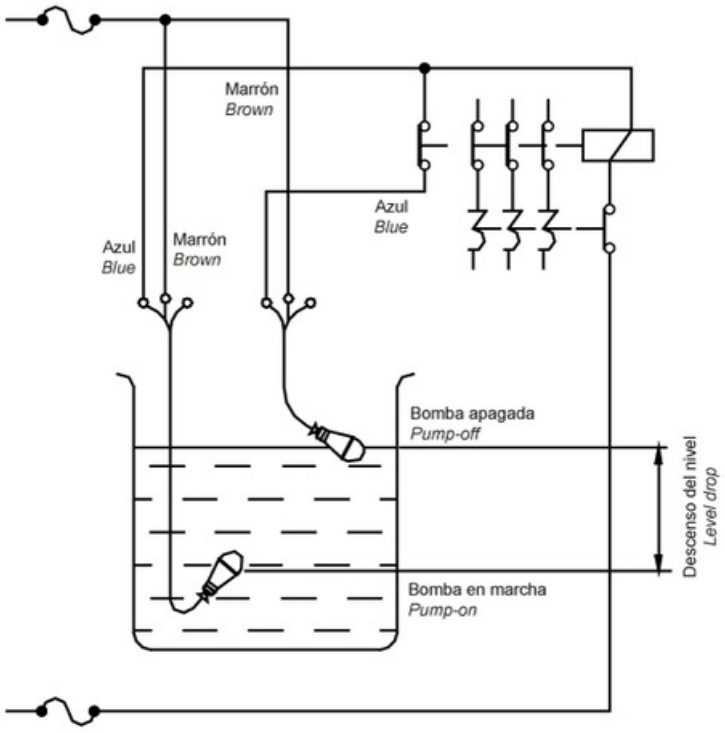

Vaciado / *Emptying*

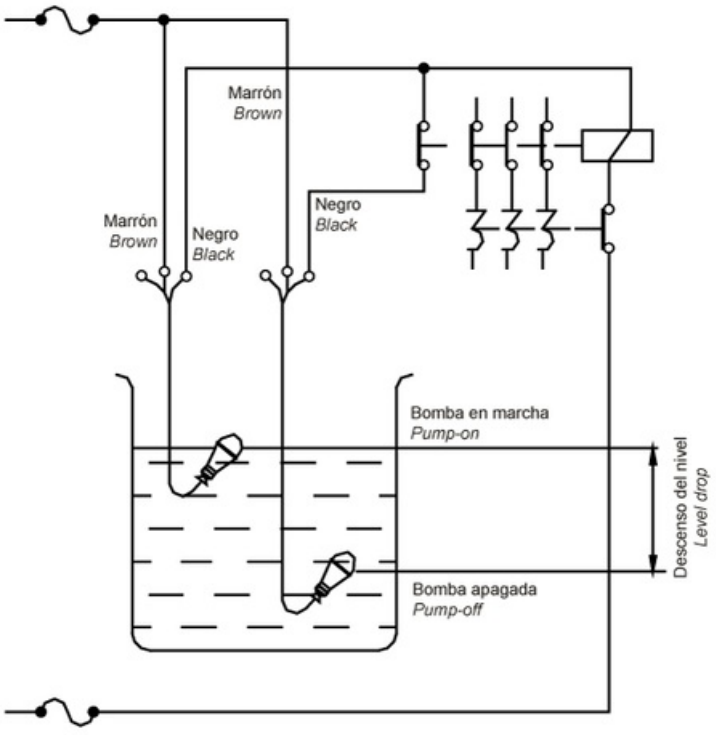

Dimensiones

