BRA05C

BOYA RESIDUALES CONT.CONMUTADOR ALTA RUPT. 5 MTS.CABLE



Código	004BRA05C
EAN	8430892279277
Descripción de producto	Interruptor de nivel flotador para aguas residuales con 5 metros de cable. Alta capacidad de ruptura 10 A resistivo/4 inductivo - tensión 250 V AC. Contacto con microinterruptor conmutador. Triple aislamiento, rellenado interior de la boya. Presión de trabajo máx. 10 bar (100 m). Temperatura máx. de trabajo 55 ºC. Ángulo diferencial 15 º. Cable de policroropreno H05RN-F, caracterizado por su elevada resistencia a la tracción y elongación.

Datos logísticos

Código arancelario TARIC	90261089
Código ETIM	EC011178
Unidades embalaje	1
Peso bruto producto (kg)	1.205
Alto embalaje (mm)	90
Ancho embalaje (mm)	155
Largo embalaje (mm)	220

Datos técnicos

Norma	IEC 60255-27 IEC 6100-6-3

Conexión

Llenado / *Filling*

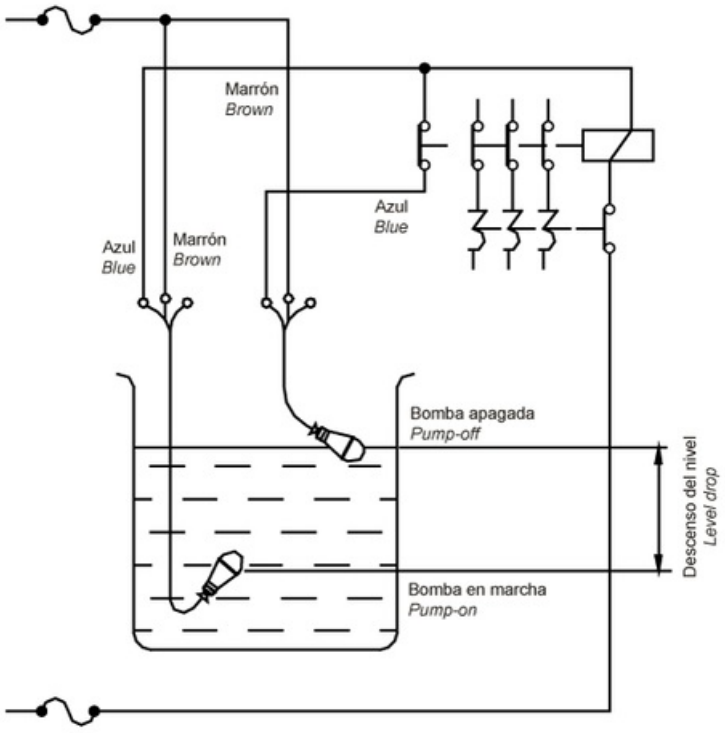

Vaciado / *Emptying*

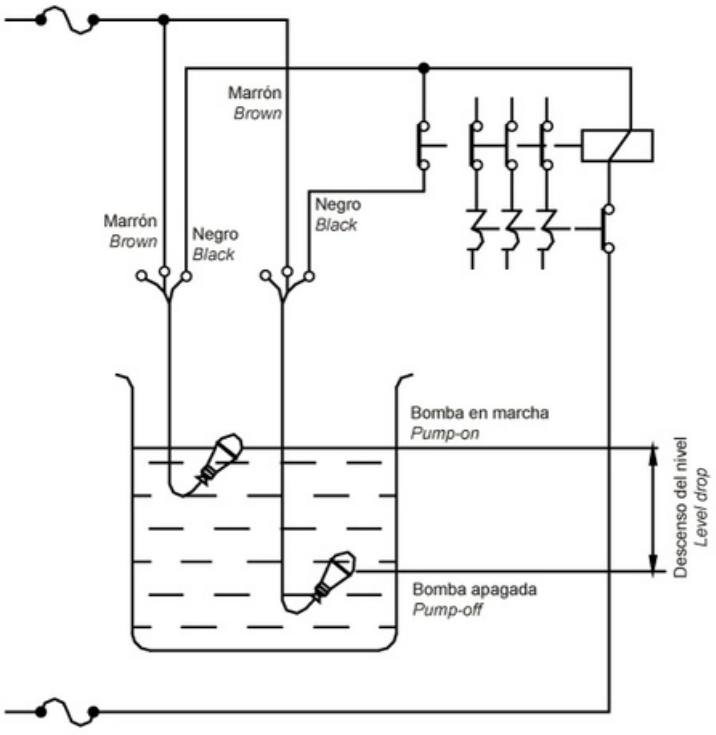

Dimensiones

