RELÉ DE ALTERNANCIA TRIPLE
SIMULTANEOUS ALTERNATING RELAY 3 PUMPS

AR03-24

6700055

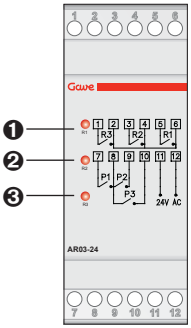

❶ LED rojo relé 1
❷ LED rojo relé 2
❸ LED rojo relé 3

❶ *Red LED relay 1*
❷ *Red LED relay 2*
❸ *Red LED relay 3*

-10/+60º C max
+14/+140º F max

Características

- P1 conmuta alternativamente R1 , R2 y R3 a cada conexión de señal externa.
- P2 conecta un segundo relé siempre que P1 esté recibiendo señal.
- P3 conecta el tercer relé siempre que P1 y P2 estén recibiendo señal

Montaje

- Sobre carril DIN.

Conexión

- Alimentación: 24V ~ +5% -10%, 50/60 Hz
- Consumo: 2.5 VA
- Poder de corte: 8A/ 250V ~ cosφ =1
- Contactos 1,3,4, 5 y 6 libres de potencial
- **No aplicar tensión a los contactos 7, 8, 9 y 10**

Señalización / *Signalling*

● ON ⊗ OFF ☀ BLINK

R (rojo/*red*)	Estado / *Status*
⊗	Relé desconectado / *Relay off*
●	Relé conectado / *Relay on*
☀	Modo en espera (no hay señal) / *Stand by mode (no signal)*

Characteristics

- *P1 switches cyclically between R1, R2 and R3 when the external signal is received.*
- *P2 connects a second relay only when P1 is receiving external signal.*
- *P3 connects a third relay only when P1 and P2 are receiving external signal.*

Assembly

- *Snap on DIN rail.*

Connection

- *Supply:* *24V ~ +5% -10%, 50/60 Hz*
- *Consumption:* *2.5 VA*
- *Switching capacity:* *8A/ 250V ~ cosφ =1*
- *Contacts 1,3,4, 5 y 6* *voltage free*
- ***Do not apply voltage to contacts 7, 8, 9 and 10***

Dimensiones
Dimensions

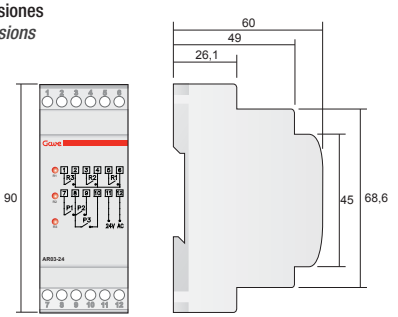

Capacidad de conexión
Connection capacity

	mm²	AWG
	0,2-4	30-12
	0,2-2,5	30-12
	0,2-2,5	30-12

Montaje
Assembly

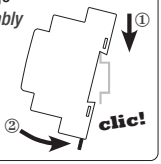

Diagrama de funcionamiento / *Operating diagram*

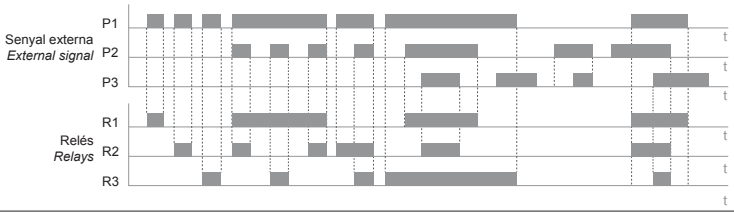

Esquema de conexión
Connection diagram

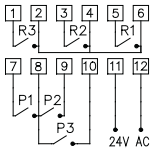

⚠ PELIGRO / DANGER

TENSIÓN PELIGROSA Únicamente el personal de mantenimiento eléctrico especializado deberá instalar y prestar servicios de mantenimiento a este equipo. Cortar la alimentación del equipo antes de realizar cualquier trabajo en él. Utilice siempre un dispositivo detector de tensión adecuado para confirmar la falta de tensión en el equipo. El incumplimiento de estas precauciones podrá causar la muerte o lesiones graves.
HAZARDOUS VOLTAGE *This equipment must be installed and serviced only by qualified electrical personnel. Turn off all power supplying this equipment before working on or inside equipment. Always use a properly rated voltage sensing device to confirm power is off. Failure to follow these instructions will result in death or serious injury.*

gave electro, s.l. - Av. Mogent 214-232 P.I. A7 Llinars Park Ap. Correos 25 08450 Llinars del Vallés - Barcelona, SPAIN - T. 938 422 212 - gave@gave.com www.gave.com

Diagramas de conexión / *Connection diagrams*

Conexión con interruptores de nivel HN12/HN22
Connection with level control switch HN12/HN22

ATENCIÓN / *WARNING*
no aplicar tensión en contactos 7, 8 y 9 del HN12 o HN22
do not apply voltage to contacts 7, 8 and 9 in HN12 or HN22
no aplicar tensión a los contactos 7, 8, 9 y 10 del AR03
do not apply voltage to contacts 7, 8, 9 and 10 in AR03

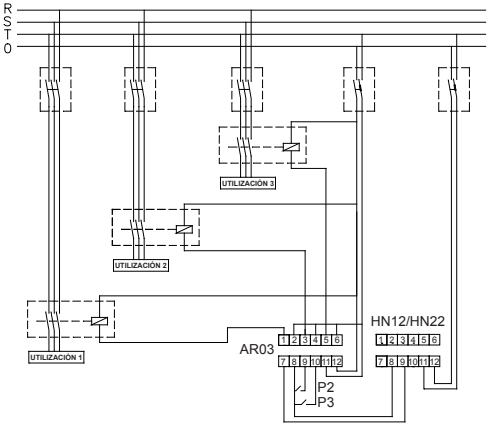

Conexión con interruptores de nivel HN1/HN2
Connection with level control switch HN1/HN2

ATENCIÓN / *WARNING*
no aplicar tensión en contactos 1, 3 y 4 del HN1 o HN2
do not apply voltage to contacts 1, 3 and 4 in HN1 or HN2
no aplicar tensión a los contactos 7, 8, 9 y 10 del AR03
do not apply voltage to contacts 7, 8, 9 and 10 in AR03

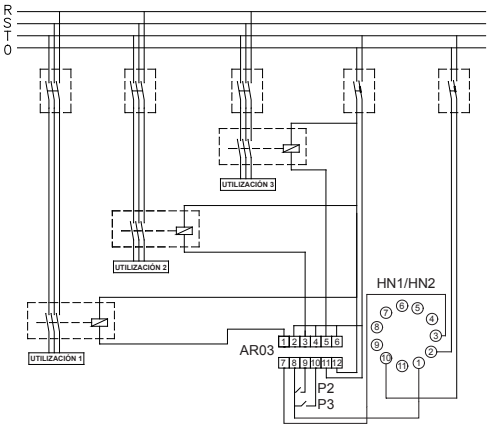

⚠ PELIGRO / DANGER

TENSIÓN PELIGROSA Únicamente el personal de mantenimiento eléctrico especializado deberá instalar y prestar servicios de mantenimiento a este equipo. Cortar la alimentación del equipo antes de realizar cualquier trabajo en él. Utilice siempre un dispositivo detector de tensión adecuado para confirmar la falta de tensión en el equipo. El incumplimiento de estas precauciones podrá causar la muerte o lesiones graves.
HAZARDOUS VOLTAGE *This equipment must be installed and serviced only by qualified electrical personnel. Turn off all power supplying this equipment before working on or inside equipment. Always use a properly rated voltage sensing device to confirm power is off. Failure to follow these instructions will result in death or serious injury.*